exquisit

EBE657-U-020 schwarz
Einbaubackofen

Beleuchtung
Helle Beleuchtung des Innenraums

Uhr
Einstellmöglichkeit für Garzeiten

Bedienblende mit Uhr
Bedienpanel mit Anzeige der Uhrzeit

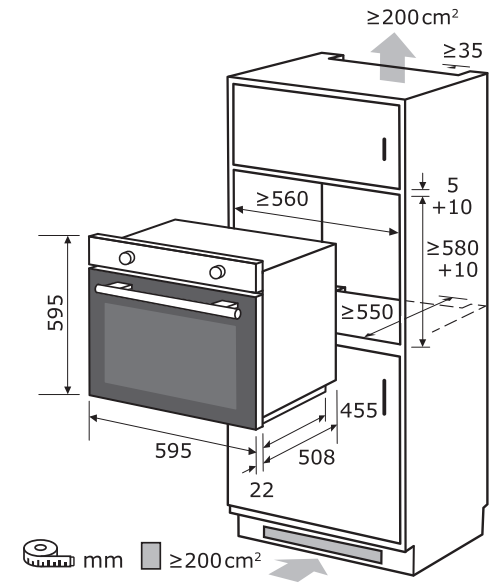

Warenmarke	Exquisit
Matchcode	EBE657-U-020 schwarz
Produktgruppe	Einbaubackofen
Hauptfarbe	Schwarz
EAN Code	4016572412260
Artikelnummer	815125100

Leistung und Energie

Energieeffizienzklasse	A
Energieeffizienzindex	92,5
Netto-Volumen Ofen	59 l
Energieverbrauch konventionell	0,75 kWh/Zyklus
Energieverbrauch Heißluft	0,74 kWh/Zyklus
Wärmequelle Garraum	Elektrisch
Anzahl Garräume	1

Elektrischer Anschluß

Spannung / Frequenz	220-240 V~ / 50 Hz
Leistungsaufnahme	2250 W
Länge Stromkabel	150 cm
Prüfzeichen	CE

Maße und Gewichte

Gerätemaß HxBxT	59,5 x 59,5 x 53,0 cm
Verpackungsmaß HxBxT	66,0 x 66,5 x 58,0 cm
Tiefe bei geöffneter Tür	965 mm
Gerätegewicht brutto/netto	32,5 / 28,5 kg

Programme und Funktionen

Anzahl Funktionen	6
Temperaturbereich	50 - 250 °C
Unterhitze	Ja
Unterhitze & Umluft	Ja
Ober & Unterhitze	Ja
Grill	Ja
Ober & Unterhitze & Umluft	Ja
Oberhitze + Grill	Ja

Zubehör und Ausstattung

Multifunktions-Ofen	Ja
Timer	Digital
Art der Steuerung	Drehknöpfe
Kühlventilator	Ja
Verglaste Tür	2-fach
Sichtfenster	Ja
Innenbeleuchtung	Ja
Seitliche Schienen	Ja
Ausziehbare Laufschienen	nachrüstbar
2-fold Telescopic runners	nachrüstbar
Backblech	Ja
Grillrost	Ja

Technische Änderungen, Designabweichungen und Irrtümer vorbehalten.